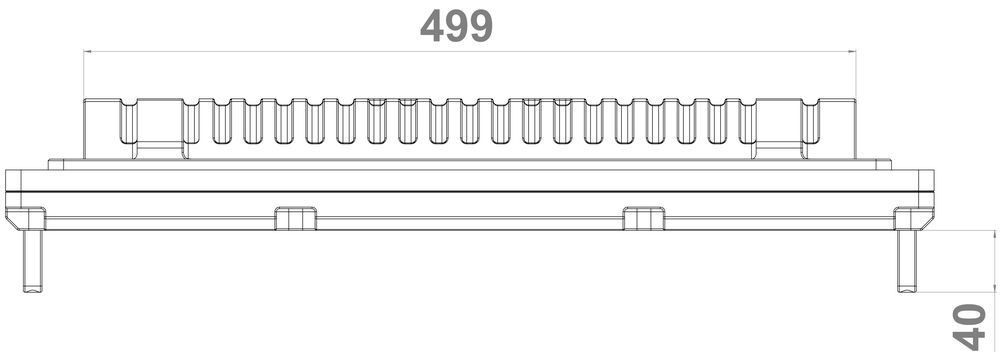
499
40

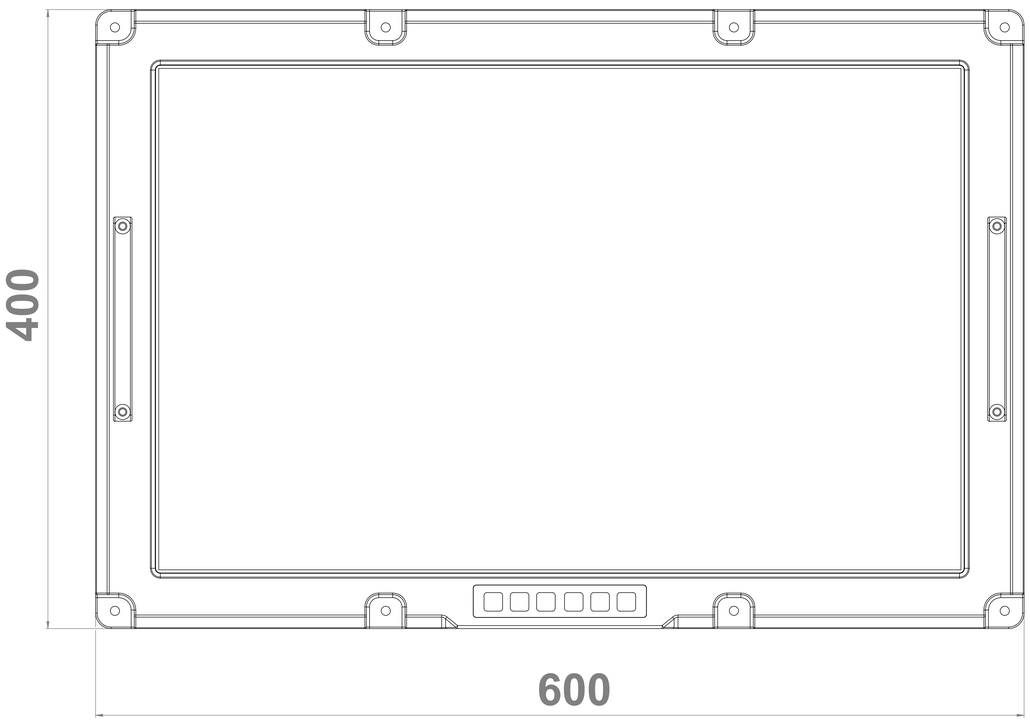
400
600

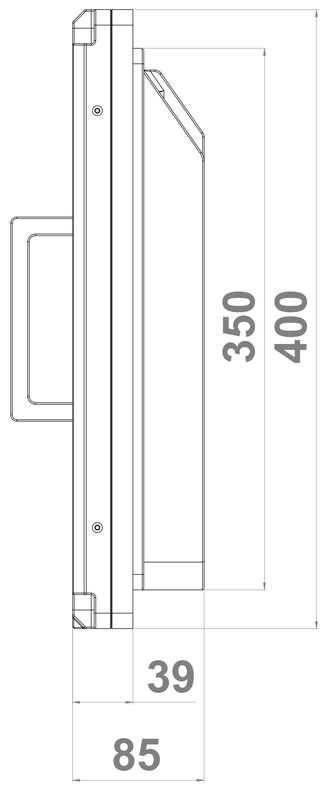
350
400
39
85

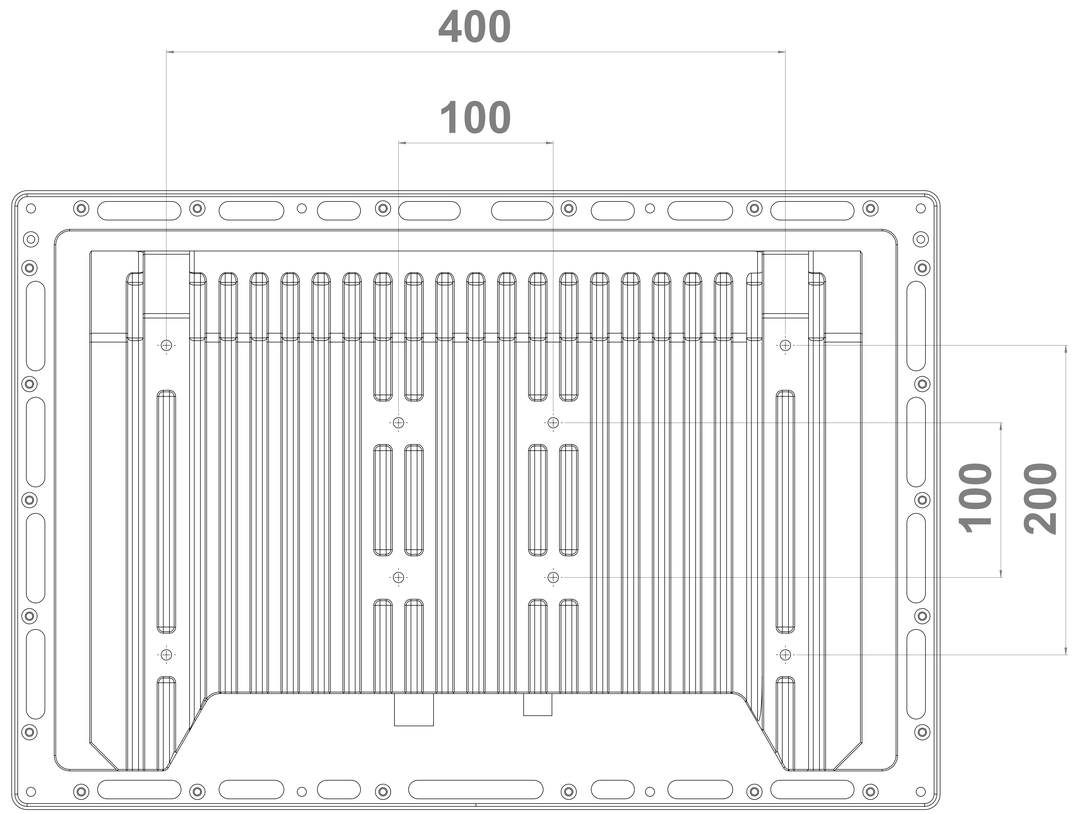
400
100
100
200

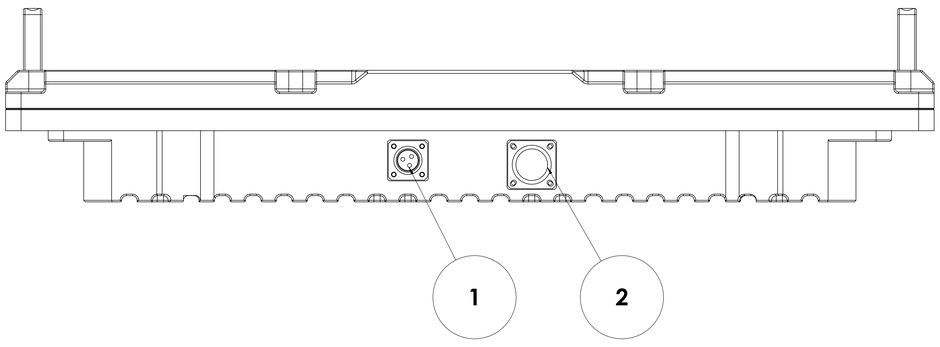
1
2